LAME
CHASSE-NEIGE

Lame acier ou caoutchouc.
Lame orientable 6 positions.
Montage rapide sur fourches.

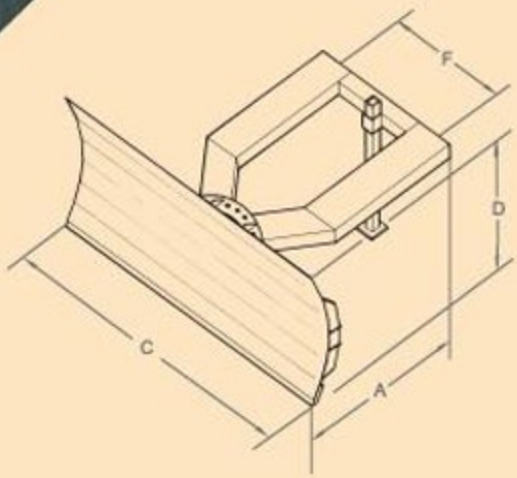

désignation	roues Ø	A	C	D	F	fourreaux section int.	poids kg	réf. pointe
Lame acier	-	1300	1500	790	600	170 x 70	160	CNP15000
	125	1300	1500	790	600	170 x 70	170	CNP15121
	-	1300	2000	810	600	170 x 70	225	CNP20000
	125	1300	2000	810	600	170 x 70	235	CNP20121
Lame caoutchouc	-	1300	1500	850	600	170 x 70	160	CNP16000
	125	1300	1500	850	600	170 x 70	170	CNP16121
	-	1300	2000	870	600	170 x 70	225	CNP21000
	125	1300	2000	870	600	170 x 70	235	CNP21121

Cotes indiquées en mm hors options et sans engagement.

Lame acier

Lame réglable 6 positions

Lame caoutchouc avec roulettes guide hauteur

ActiLev
www.actilev.fr

CARACTÉRISTIQUES :

- Lame largeur 1.50 m et 2 m.
- Chaîne de sécurité évitant tout glissement sur fourches.
- Béquille de maintien.
- Prise fourches dans fourreaux section 170 x 70 int. entraxe 600 mm.
- 6 positions de réglage lame : 3 à droite et 3 à gauche.

2 MODÈLES :

- Avec bande racleuse caoutchouc très résistante (65 shores), évite de détériorer les sols à déneiger.
- Avec lame acier (dureté 400 HB), permet l'utilisation toute l'année pour nivelage, déblayage ou nettoyage des surfaces.
- Modèles existant également avec roulettes (Ø 125 AP) pour garantir hauteur constante de la lame (réf. voir tableau).
- Livrée avec 1 chaîne de sécurité.
- Autre largeur lame sur demande.

SARL ACTILEV
Avenue Claude Boucher
16100 CHATEAUBERNARD
Tél. 05.45.36.08.19
Fax. 05.45.32.20.99
www.actilev.fr
contact@actilev.fr
N° Siret : 440 372 951 00028
TVA Intra-communautaire FR 11 440 372 951
APE 4669B